Technische Daten Schichtlademodul SLM3

Leistungsaufnahme	max. 3000 W (je nach vorgegebener Sollleistung)
Nennspannung	230V 50 Hz
Heizstab Oberflächenheizleistung	< 8 W/cm^2
Leistungsaufnahme Elektronik	typ. ≤ 1 W
Heizstab Inactive length (Distanz ab Gewindekopf, die nicht beheizt wird)	120 mm (± 10 mm)
Gewinde Heizstab	G 1 ½“ / SW 65
Sicherheitsventil	Druckablass bei > 4 bar
Durchflussbereich	bis 1000 l/h, kann je nach externer Verrohrung/Speicher-anbindung geringer sein
Nenninhalt	ca. 0,9 l
Sicherung Heizstab	6,3A flink (nur für regelbares Heizelement und Elektronik)
Kabelquerschnitt Netzanschluss	3 x 1,5 mm^2
Einstellbereich Zieltemperatur	20 - 70 °C
Abmessungen	siehe beigelegtes Blatt
Frequenz Funksystem	868,5 MHz
Sendeleistung Funksystem	+10 dBm
Sensoren	PT1000
DL-Buslast (nur bei CORA-DL)	10%
Werkstoff Heizelemente	Edelstahl V4A 1.4571
Pumpe	**Grundfos UPM4** 15-70 130
Temperatursensoren	PT1000

Pumpenkennlinie

(1 kPa = 10 mbar)

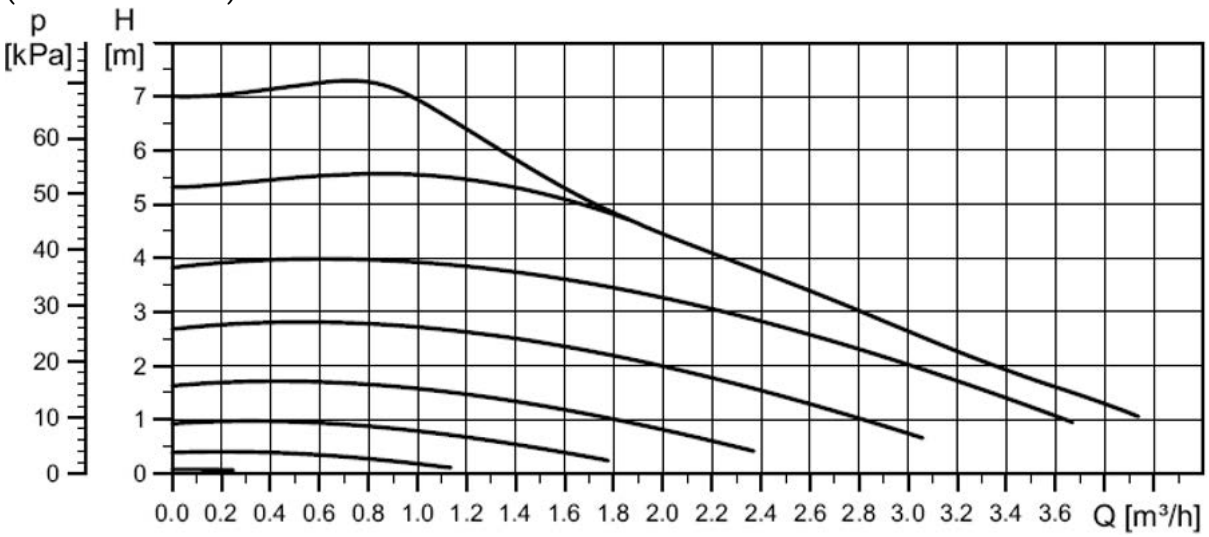

Technische Änderungen sowie Satz- und Druckfehler vorbehalten. Diese Anleitung ist nur für Geräte mit entsprechender Firmware-Version gültig. Unsere Produkte unterliegen ständigem technischen Fortschritt und Weiterentwicklung, wir behalten uns deshalb vor, Änderungen ohne gesonderte Benachrichtigung vorzunehmen.

© 2026

Maßzeichnung SLM3 in mm

GEBÄUDETECHNIK
INTELLIGENT
GEREGELT

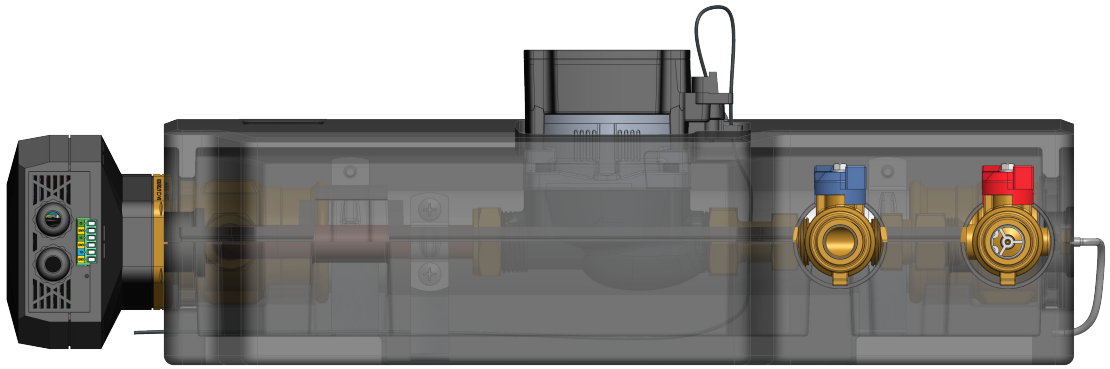

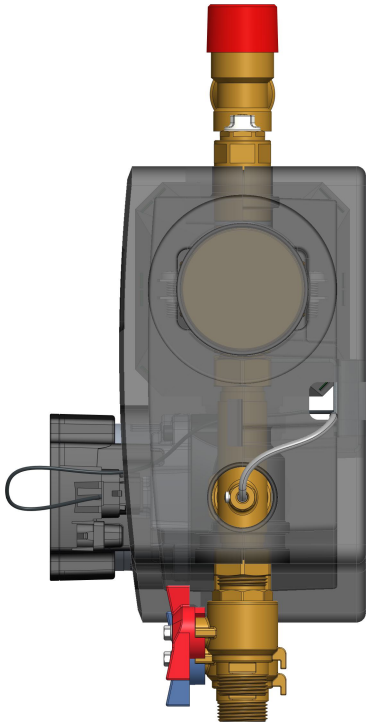

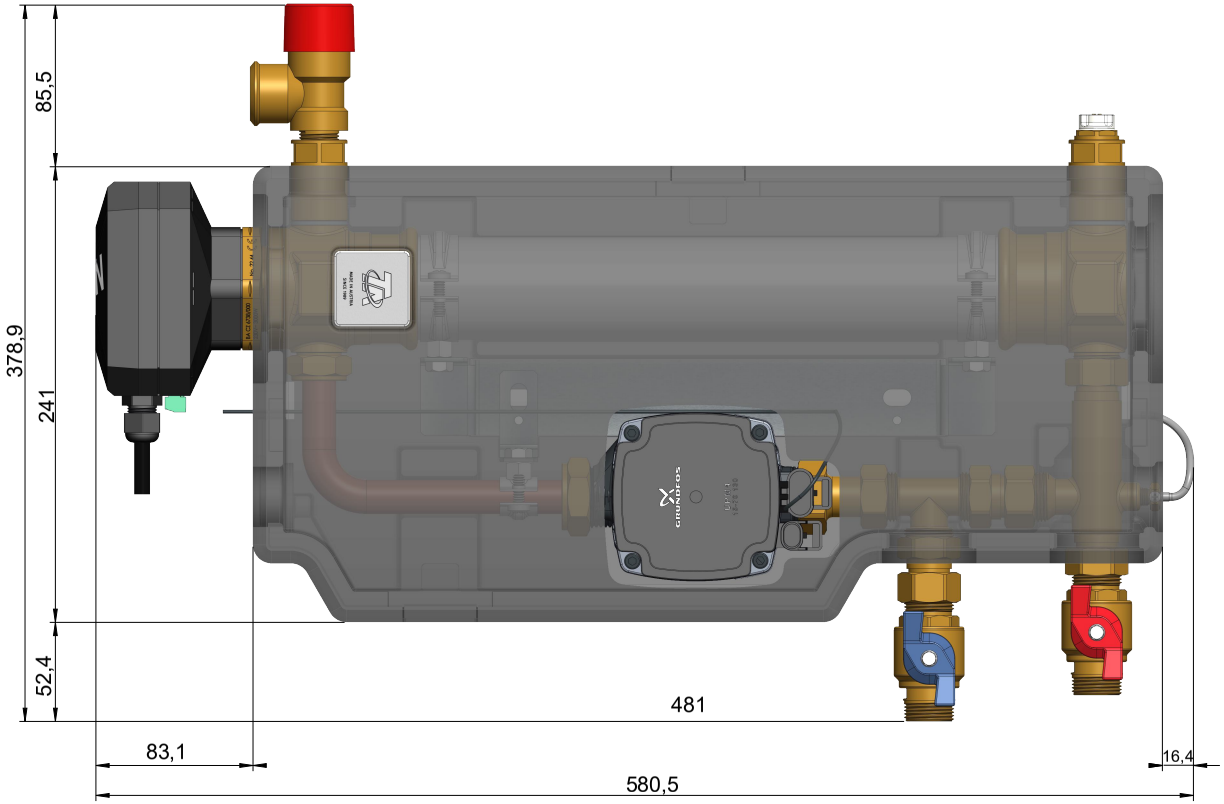

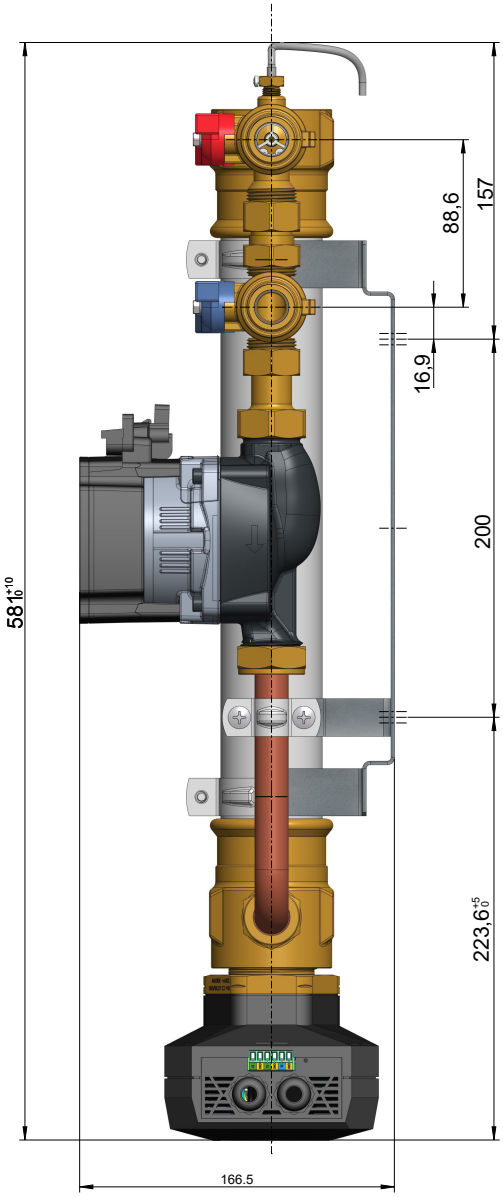
581+10
88,6
157
16,9
200
223,6+5
166.5

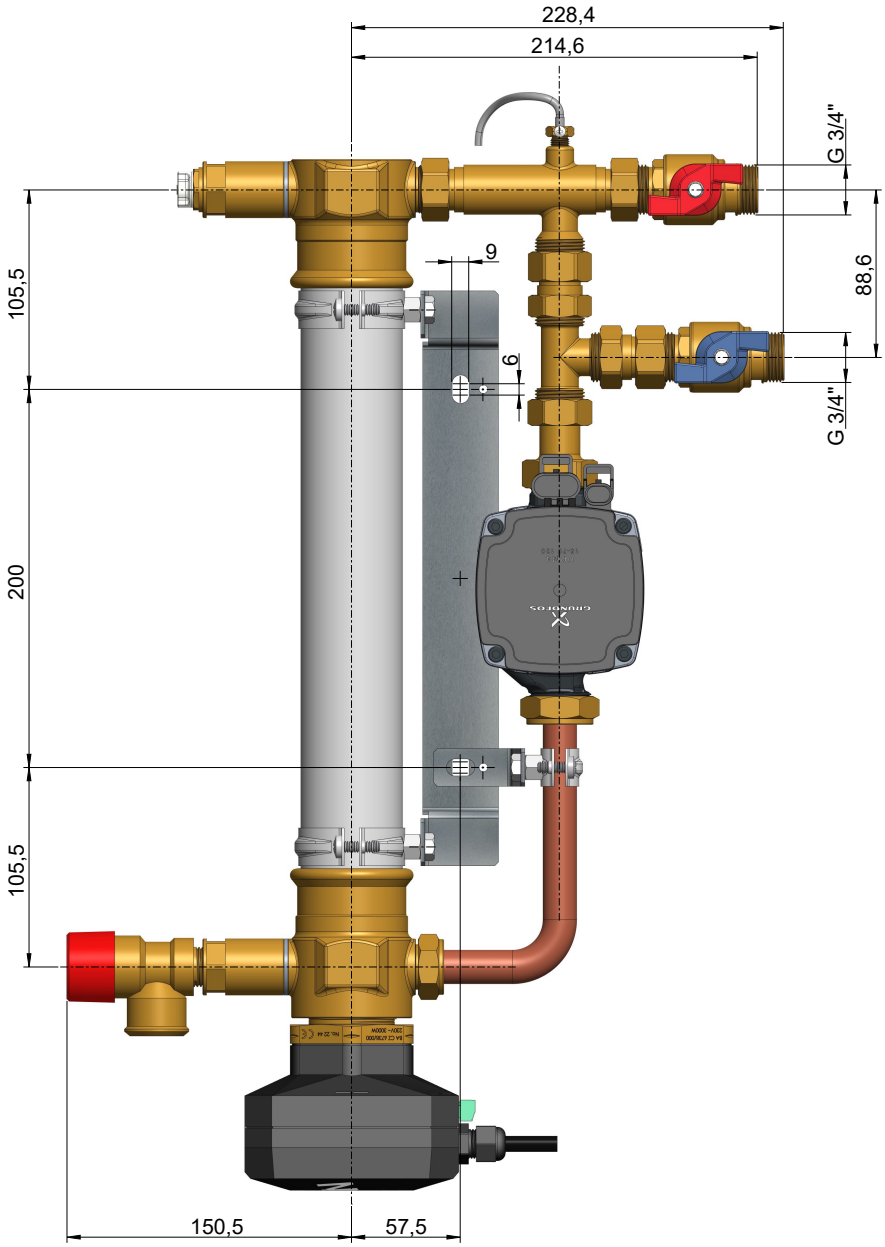
228,4
214,6
G 3/4"
88,6
G 3/4"
105,5
9
6
200
105,5
150,5
57,5