Technische Daten Schichtlademodul SLM9

Leistungsaufnahme	max. 9000 W (je nach vorgegebener Sollleistung)
Nennspannung	400V / 230V 50 Hz
Heizstäbe Oberflächenheizleistung	EHS-R: < 8 W/cm^2 EHS-6: 10,7 w/cm^2
Leistungsaufnahme Elektronik	typ. ≤ 1 W
Heizstäbe Inactive length (Distanz ab Gewindekopf, die nicht beheizt wird)	EHS-R: 120 mm (± 10 mm) EHS-6: 90 mm (± 10 mm)
Gewinde Heizstäbe	G 1 ½“ / SW 65
Sicherheitsventil	Druckablass bei > 4 bar
Durchflussbereich	bis 1000 l/h, kann je nach externer Verrohrung/Speicher-anbindung geringer sein
Nenninhalt	ca. 1,8 l
Sicherung Heizstäbe	EHS-R: 6,3A flink (nur für regelbares Heizelement und Elektronik) EHS-6: **Keine interne Sicherung**
Einstellbereich Zieltemperatur	20 - 70 °C
Abmessungen	siehe beigelegtes Blatt
Frequenz Funksystem	868,5 MHz
Sendeleistung Funksystem	+10 dBm
Sensoren	PT1000
DL-Buslast (nur bei CORA-DL)	10%
Werkstoff Heizelemente	Edelstahl V4A 1.4571
Pumpe	**Grundfos UPM4** 15-70 130
Temperatursensoren	PT1000

Pumpenkennlinie

(1 kPa = 10 mbar)

Technische Änderungen sowie Satz- und Druckfehler vorbehalten. Diese Anleitung ist nur für Geräte mit entsprechender Firmware-Version gültig. Unsere Produkte unterliegen ständigem technischen Fortschritt und Weiterentwicklung, wir behalten uns deshalb vor, Änderungen ohne gesonderte Benachrichtigung vorzunehmen.

© 2026

Maßzeichnung SLM9 in mm

GEBÄUDETECHNIK
INTELLIGENT
GEREGELT

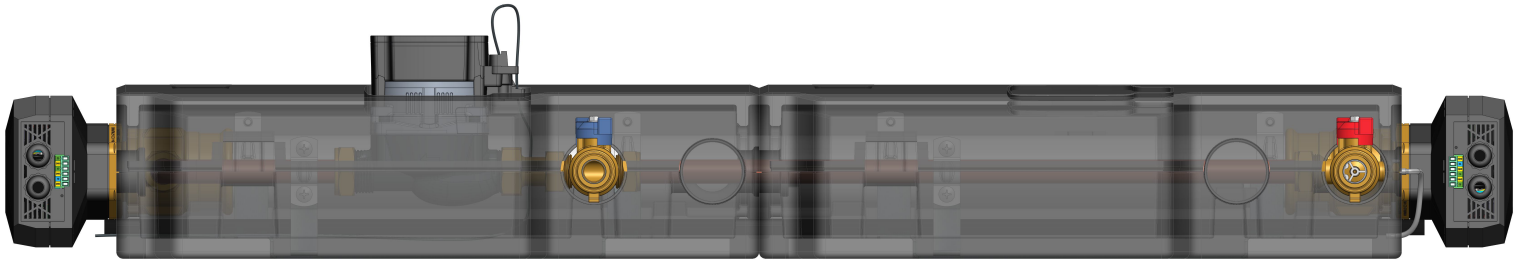

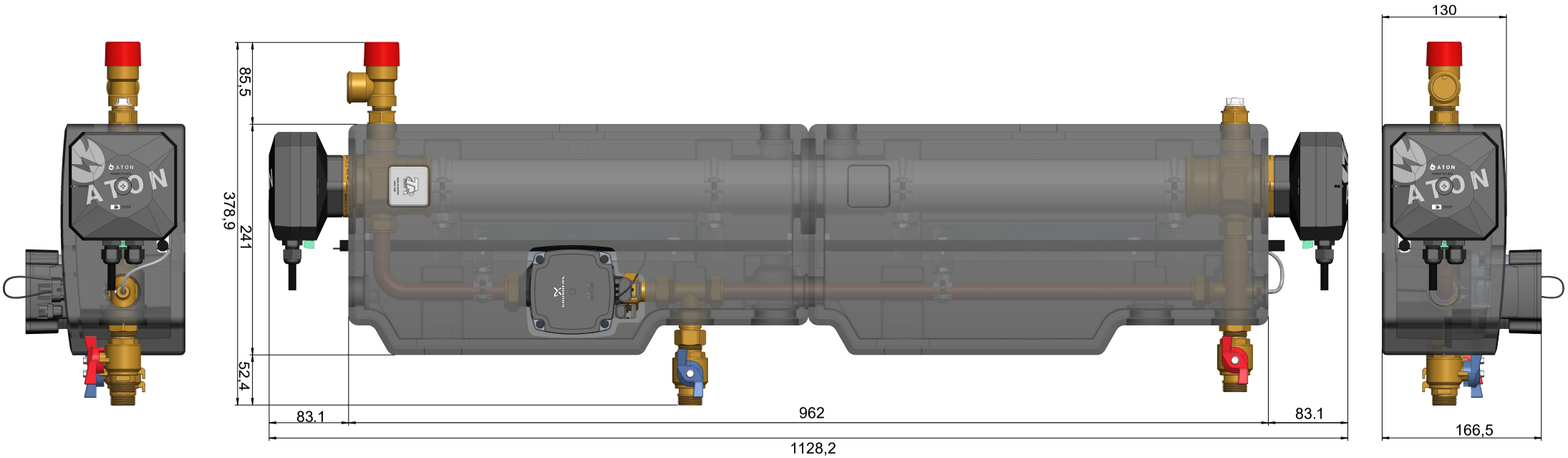

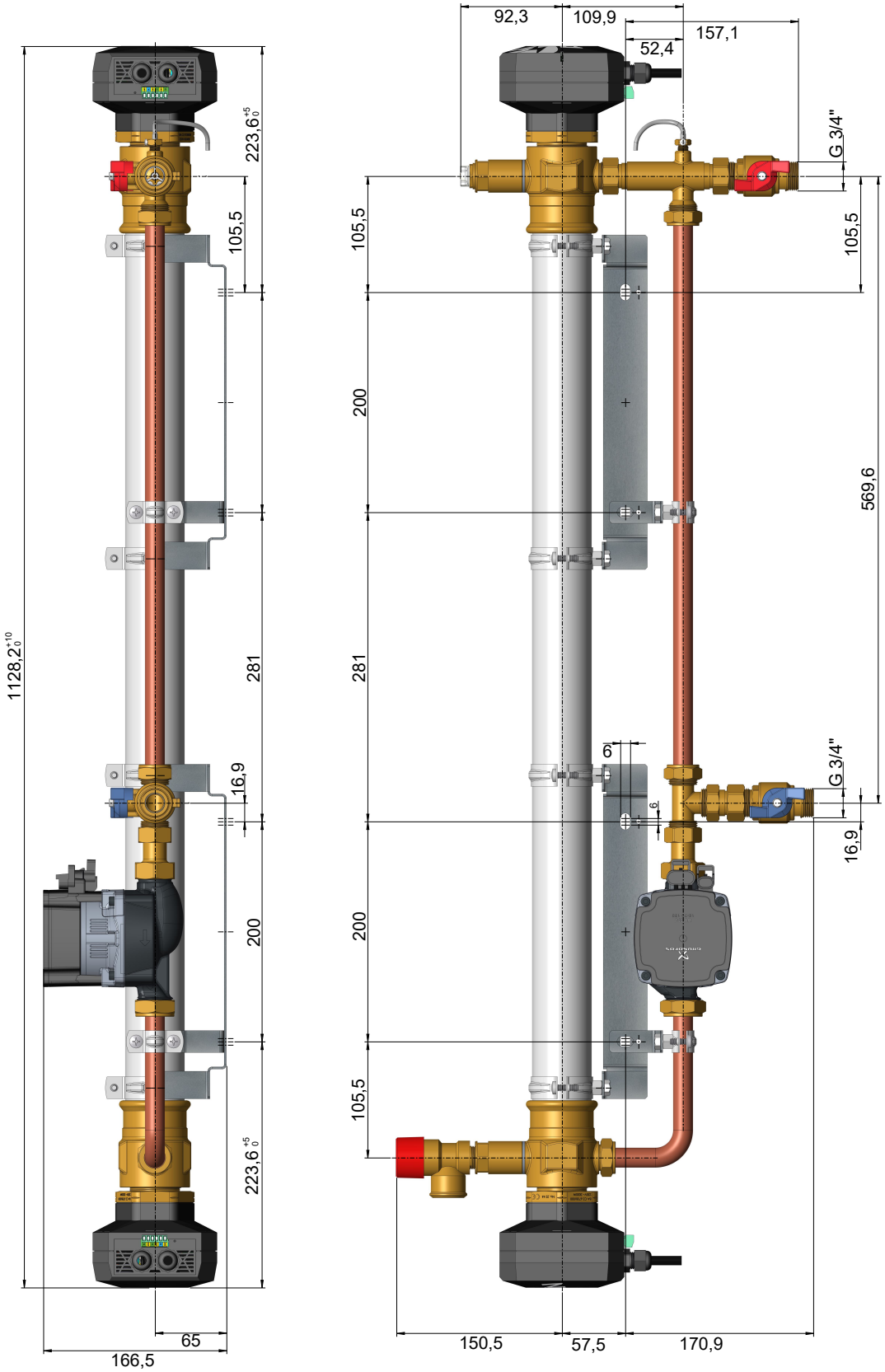
1128,2 +10 0
223,6 +5 0
105,5
281
16,9
200
223,6 +5 0
65
166,5
92,3
109,9
52,4
157,1
G 3/4"
105,5
200
281
6
6
200
105,5
569,6
G 3/4"
16,9
150,5
57,5
170,9